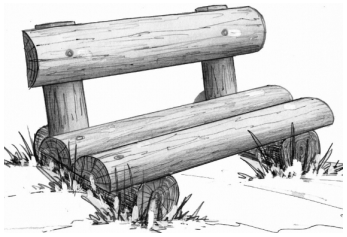

Дачная скамеечка

ВЕЛИКОЛУКСКАЯ ПРАВДА

№6

Как защитить сад и огород от затяжных дождей

В жаркое и засушливое лето огородники, как о манне небесной, мечтают о дожде. Однако дожди, особенно затяжные, могут стать причиной больших проблем на участке. Что делать? Как справиться с последствиями и помочь растениям? Отправляемся спасать сад и огород.

Большинство растений, даже влаголюбивых, не любят избытка влаги. Нормой считается, когда только 60-70% почвенных пор заполнено водой. В остальных должен быть воздух. Если же это соотношение нарушается, корневая система растений от недостатка кислорода погибает, а семена загнивают и не всходят. Давайте попробуем разобраться, как помочь нашим зеленым собратьям, оказавшимся в таком положении. Вначале заглянем на огород.

Спасаем огород от последствий длительных осадков

Большой урон наносят затяжные дожди томатам, огурцам, капусте и другим овощным культурам.

Томаты очень не любят избытка влаги в почве. Помочь им можно несколькими способами:

• Регулярное рыхление почвы поспособствует тому, что влага будет испаряться активнее. Это сможет спасти корни от загнивания. Данный способ подходит, кстати говоря, для всех культур.

• Борьба с самой коварной «помидорной» напастью – фитофторой – процесс сложный и длительный. Он включает в себя, во-первых, обеззараживание почвы и, во-вторых, постоянную профилактику.

• Для защиты растения над томатами можно соорудить небольшой парничок, который предохранит от влаги.

Важно!

Конденсат, появляющийся на стенках парников и теплиц, очень опасен для растений. Попадая на листья, он может вызвать различные заболевания.

Огурцы, как известно, большие любители влаги. Но даже для них постоянные дожди могут быть губительными. Основная огуречная проблема в такую погоду – мучнистая роса. Помочь в тяжелых случаях смогут только фунгициды. Ну и не забываем про рыхление почвы.

Капуста тоже страдает в сырую погоду. Однако ее главный враг не влага, а улитки и слизни, которые появляются после дождя в огромном количестве. Эти прожорливые существа в течение нескольких дней способны уничтожить весь ваш труд.

Факт!

Знаете ли вы, что во рту обычной садовой улитки 14175 зубов – примерно столько же, сколько у огромной китовой акулы? А вот у слизня их еще больше – около 30 тысяч. Стоит ли удивляться, что листья капусты исчезают с грядок с огромной скоростью?

В борьбе с моллюсками может помочь древесная зола или сухая гашеная известь. Ими следует посыпать землю вокруг растения и опудрить листья. Некоторые садоводы используют раствор горчицы, которым опрыскивают капусту.

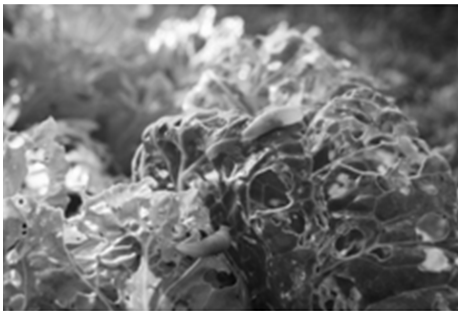

Бахчевые культуры (кабачки, тыква, дыня и т.д.) тоже страдают от такой погоды. Их листья прибивает к земле, отчего нарушается развитие растений. Чтобы этого избежать, можно под листья уложить спанбонд. Представляют опасность для них также и слизни. Способы борьбы с ними – выше.

Защищаем сад от затяжных дождей

Сейчас давайте перенесемся в сад. Деревья и кустарники страдают от затяжных дождей не меньше, чем их низкорослые собратья. Их главные проблемы – тля, плодовая гниль и мучнистая роса.

Головной болью садоводов в «мокрые» периоды становится тля. Ее в большом количестве можно встретить на ягодных кустарниках, чуть меньше – на плодовых деревьях. Поражает она также и декоративные кусты. Способствует ее размножению тот факт, что из-за обилия влаги рост растений замедляется. Молодые листочки дольше остаются нежными – а именно их любит тля.

Для борьбы с насекомым лучше всего использовать инсектициды. Если же использовать химию по

какой-то причине нежелательно, то можно обработать пораженные растения настоями жгучего перца или чеснока. Перец берем в пропорции 1 ч. л. на 1 л воды, чеснок – 1 головка на 1 л.

Чтобы тля на вашем участке не плодилась, необходимо в первую очередь уничтожить муравейник, если таковой имеется.

Плодовая гниль одинаково повреждает как ягоды, например, клубники, так и яблоки и груши. Наибольшую опасность она представляет для тех плодов, которые долгое время находятся на стеблях. По этой причине рекомендуем не задерживаться со сбором урожая. Лучше собирать его каждые несколько дней, чем оставить на неделю и обнаружить потом сгнившие плоды.

То же касается и смородины с крыжовником, которых атакует мучнистая роса.

Против этого недуга можно использовать раствор кальцинированной соды и жидкого мыла, который, кстати, полезен не только для ягодных и плодовых культур, но и для овощных. Для его приготовления необходимо налить в ведро теплую воду (30-35 градусов), добавить туда 20-30 г соды и 10-15 г мыла. Для обработки кустов лучше использовать пульверизатор. Опрыскивать необходимо не только пораженные, но и – для профилактики – здоровые части растения и почву вокруг него.

Для улучшения аэрации почвы рыхлите почву вокруг растений не только на огороде, но и в саду.

Удаление сорняков – это еще один немаловажный способ помощи пострадавшему от затяжных дождей саду.

(Окончание на стр. 7)

ЛУННЫЙ ПОСЕВНОЙ КАЛЕНДАРЬ НА ИЮНЬ

В июне заря с зарею сходится

В июне начинают цвести малина, калина, шиповник. Во второй половине месяца поспевает земляника (фото). Возле плодовых деревьев и на грядках тщательно рыхлят землю, попутно уничтожая сорняки. Постоянно поливают овощи и плодовые деревья, во время полива можно вносить подкормку, проводят пасынкование томатов. После цветения целесообразно провести обработку плодовых деревьев против вредителей.

В середине месяца окучивают картофель. Под вьющиеся растения ставят опоры. Всходы моркови и огурцов следует прорадить. Рыхлить огуречные грядки не рекомендуется, так как корни этих овощей расположены близко к поверхности.

Цветы в июне нужно поливать, полоть и рыхлить, а почву возле них подкармливать. Поливать цветники лучше ранним утром, так как днем от полива на солнце могут подпортиться листья.

Народные приметы о погоде в июне:
Июнь покажет каким быть декабрю, а декабрь - июню.
Знойный июнь - на боровики плюнь.
Июнь - лето на жару, а солнце на зиму.

Фазы Луны на июнь 2021 года

Третья четверть
2 июня 2021

Новая Луна
10 июня 2021

Первая четверть
18 июня 2021

Полная Луна
24 июня 2021

С 1 июня по 1 июня - убывающая Луна в знаке Водолея.

Непродолжительный промежуток времени неблагоприятный для проведения посевов и посадок.

В первое летнее утро зато можно заняться прополкой сорняков, рыхлением почвы и навредить вредителям.

А также можно провести такие работы, как: разбрасывание в приствольные круги деревьев, кустарников и в малинник полуперепревшего навоза, мульчирование почвы перегноем, перепревшим опилом, компостом. Возможно удобрение цветов. Опрыскивание плодовых деревьев и кустарников от болезней и вредителей, а также стимуляторами роста цветущих плодовых деревьев и ягодных кустарников. **Обрезка, прищипка и пасынкование растений.** Уход за газоном.

С 1 июня по 3 июня - убывающая Луна в знаке Рыб.

Не следует проводить обрезку деревьев. Лучшее время для поливов, корневых и внекорневых подкормок растений органическими удобрениями. Благоприятное время для дополнительных посевов редиса, репы и брюквы, свеклы. Высадка рассады томатов, перца, баклажанов, огурцов в теплицы или под пленочное укрытие; рассады кабачков, тыкв, патиссонов в открытый грунт. Борьба с сорняками. Обработка и подкормки коровяком и комплексным удобрением земляники. Внесение компоста под плодовые деревья и ягодные кустарники, многолетние цветочные культуры (пионы, ирисы, дельфиниумы и др.).

С 3 июня по 6 июня - убывающая Луна в знаке Овна.

Опрыскивание всех теплолюбивых культур стимуляторами роста и плодообразования. Проведение подкормок томатов, перца, баклажанов, огурцов, тыкв, кабачков, патиссонов, физалиса, капусты и пр. Благоприятное время для рыхления, мульчирования, борьбы с сорняками и вредителями, скашивания травы на сено и заготовки дров. Проведение **формирующей обрезки плодовых деревьев** путем прищипки и удаления загущающих побегов, нормирование завязи. Удаление усов у земляники. **Пасынкование томатов.** Окучивание ранних посадок картофеля. Прореживание всходов. Заготовка компоста.

В июне пасынкование томатов по-прежнему остается актуальной темой.

С 6 июня по 8 июня - убывающая Луна в знаке Тельца.

Полив и внесение органических удобрений под корнеплоды (морковь, свеклу, редьку и др.) и картофель. Гряды с корнеплодами рыхлят и мульчируют перегноем. Высадка рассады кольраби летних сроков потребления. Возможен повторный посев редьки и репы для зимнего хранения. Прореживание посевов моркови и свеклы. **Пасынкование томатов.** Благо-приятный период для борьбы с вредителями. Благоприятный период для закладки компостных куч.

С 8 июня по 10 июня - убывающая Луна в знаке Близнецов.

Прополка сорняков, прореживание всходов на овощных грядках. **Пасынкование томатов и перца**, формирование растений огурца, прищипка плетей у тыкв и дынь. Удаление пожелтевших листьев на огурцах и кабачках, томатах. Удаление ненужных земляничных усов.

С 10 июня по 12 июня - НОВОЛУНИЕ

Не рекомендуется ничего сажать, пересаживать. Возможны любые хозяйственные работы, работа с почвой, компостирование, опрыскивание от вредителей и болезней деревьев и кустарников.

С 12 июня по 13 июня - растущая Луна в знаке Рака.

Неблагоприятные дни по лунному календарю для проведения обрезки деревьев и кустарников, пасынкования, прищипки овощных культур. Благо-приятен полив и подкормка теплолюбивых культур и капусты с увеличением дозы калийных удобрений при дождливой холодной погоде, плодовых деревьев с преобладанием дозы азотных удобрений. Опрыскивание овощных культур стимуляторами роста и развития и препаратами для плодообразования. Проведение прививок; внекорневые подкормки плодовых культур жидкими комплексными удобрениями с гуматами. Раскладка в бороздки побегов смородины и крыжовника для их укоренения. Посев зеленных и пряных культур. Хороший период для засолок.

С 13 июня по 16 июня - растущая Луна в знаке Льва.

Неблагоприятное время для поливов, жидких корневых подкормок и прочих работ с овощными растениями. Полезно опрыскивание против болезней и вредителей. Благоприятный период для посева, посадки и пикировки засухоустойчивых цветов, вьющихся цветов и декоративных культур. Собранные лекарственные травы будут обладать наибольшей силой, особенно травы, которые лечат сердечные болезни. Собранный урожай надо сразу же перерабатывать.

С 16 июня по 18 июня - растущая Луна в знаке Девы.

Вносить удобрения нельзя. Хорошо приживутся высаженные зеленые черенки. В этот период хорошо закладывать миксбордеры, рабатки, клумбы, альпийские горки. Благоприятное время для посева двулетних цветов, деления и посадки декоративных растений и отцветших весной многолетников. Можно сажать и пересаживать лекарственные травы, засевать газоны, лужайки. Удачное время для рыхления, окучивания, мульчирования, компостирования, прополки и полива. Обработка земляники. Пересадка балконных и комнатных цветов. Собранный урожай надо сразу же перерабатывать (только консервирование).

С 18 июня по 20 июня - растущая Луна в знаке Весов.

Благоприятное время для повторных посевов укропа, салата, кервеля, капусты брокколи. Посев многолетних сортов лука, зерновых, кормовых и стручковых культур. Рыхление, компостирование, мульчирование, прополка, полив. Можно срезать и сушить зеленные овощные культуры. Высадка в открытый грунт рассады однолетних цветов. Посев газонных трав, формирование цветников. Деление и пересадка многолетних и двулетних цветов, если они отцвели. Посадка и пересадка комнатных цветов и лекарственных трав.

(Окончание на стр. 7)

(Окончание. Начало на стр. 6)
Посадка цветов, ягодных и декоративных кустарников, зеленых черенков плодовых и декоративных деревьев. Проведение прививок.

С 20 июня по 22 июня - растущая Луна в знаке Скорпиона.

Категорически запрещены проведение обрезки деревьев и кустарников, а также прищипка овощных и прочих культур. Благоприятны полив и рыхление почвы. Посев многолетних луков, укропа, салата, кервеля. Сбор раннего урожая салата, шпината, в южных регионах сбор ранних огурцов и цветной капусты. Возможное время для посева редиса (сорта, устойчивые к цветушности). Для северных регионов подходящее время для высадки в теплицы и парники на биотопливе рассады огурца, тыкв, кабачков, арбузов и дынь, томатов, перца, баклажанов, фасоли и т.п.

Наклон и подвязка однолетних приростов яблони в процессе формирования крон. Укоренение земляничных розеток. Подготовка для укоренения зеленых черенков и их посадка. Проведение рыхления и мульчирования почвы, работа с компостом. Возможны подкормки плодовых деревьев комплексными удобрениями с настоем коровяка. Внекорневая подкормка томатов и огурцов. Можно высевать семена двулетников или пикировать их рассаду.

С 22 июня по 23 июня - растущая Луна в знаке Стрельца.

Рыхление и мульчирование почвы, работа с компостом. Установка опор под ветви плодовых деревьев, сооружение ограждений вокруг кустарников. Уборка ранних овощей и зелени и их переработка. Сбор ягод ремонтантной земляники и жимолости для употребления. Посев многолетних луков. Внесение неорганических подкормок, окучивание. Борьба с болезнями и вредителями. Проведение прививок.

С 23 июня по 25 июня - ПОЛНОЛУНИЕ

Запрещенные дни для работы с растениями. Неблагоприятные дни для засолки (не стоит солить, например, огурцы в полнолуние). Сбор цветов, листьев и трав лекарственных растений. Возможно рыхление и мульчирование почвы.

С 25 июня по 26 июня - убывающая Луна в знаке Козерога.

Борьба с сорняками, рыхление и мульчирование почвы. Посев редьки на зимнее хранение, второй посев репы. Отгребание почвы от луковиц лука-репки, окучивание лука-порея. Внесение удобрений под корнеплоды и картофель. Подкормка томатов, перца, баклажанов, огурцов, тыкв, кабачков, патиссонов, физалиса, капусты. Подкормка плодовых деревьев, ягодных кустарников и малины.

С 26 июня по 28 июня - убывающая Луна в знаке Водолея.

Неблагоприятные дни для проведения посадок и посева растений, а также полива и подкормки овощных культур.

Проведение опрыскиваний овощных культур стимуляторами роста; от болезней и вредителей плодовых деревьев, кустарников, теплолюбивых культур (томатов, перца, огурцов). Возможно удобрение цветов. Проведение комплекса мероприятий по уходу за газоном. Борьба с сорняками. Сбор трав для сушки. **Обрезка, прищипка и пасынкование растений.** Лучшее время для рубки старых деревьев.

С 28 июня по 30 июня - убывающая Луна в знаке Рыб.

Проведение поливов и подкормок органическими удобрениями овощных культур, ягодных кустарников и малины; подкормка плодовых деревьев с повышенной дозой азотных удобрений. Благоприятное время для повторных посевов зеленных культур. Окучивание картофеля. Прореживание посевов моркови.

(Окончание. Начало на стр. 1)
Сорняки не дают избытку влаги испаряться. Это может привести к возникновению заболеваний, которые поражают нижнюю часть ствола.

Все кустарники, где появились хоть небольшие признаки поражения, необходимо сразу же обрабатывать, чтобы не допустить распространения заболеваний.

Люди знающие советуют также очень внимательно следить за кроной кустарников. Лишние ветки, если таковые имеются, лучше убрать. Таким образом можно снизить риск появления различных инфекций, которые в сыром месте очень быстро развиваются.

Обрезка спиреи, фото «Огород.ру»

Междурядья и землю под кустарниками можно замульчировать. В качестве мульчи часто применяют опилки. Они выполняют как традиционную роль (защищают почву от размывания, препятствуют росту сорняков, сохраняют влагу – в сухие дни), так и используются с целью поглощения лишней жидкости. Для этого под кустом перед дождем раскладывают слой сухих опилок. После него – собирают и переносят на ровное место для просушивания. Опилки во время дождя впитывают в себя влагу, защищая тем самым корневую систему растения от загнивания.

Как защититься от комаров без покупки дорогих репеллентов

Хорошее дело - отдых на даче. Еще лучше прогуляться в лесу или посидеть у речки. Но есть в мире зловредные существа, которые могут испортить все удовольствие. Они летают вокруг вас, препротивно жужжат и так и норовят вцепиться в руки и лицо, чтобы напиться вашей драгоценной кровушки. И это совсем не летучие мыши - вампиры из фильма ужасов, а обычные комары.

Укусы комаров могут быть не только неприятными, но и опасными. Эти насекомые часто бывают переносчиками инфекционных заболеваний. Обычно мы защищаемся от мелких кровососов, используя сильные искусственные репелленты. Но ведь все это химия, а не многовато ли ее для организма, вынужденного дышать не самым чистым воздухом и питаться не самыми безвредными продуктами современного человека? Предлагаем опробовать органические способы защиты от комаров.

1. Витамин В1. Принимая его, мы не только улучшим состояние здоровья, но и защитимся от комаров естественным способом. Дело в том, что этот витамин заставляет нашу кожу выделять особый запах, который мы не ощущаем, а вот комаров он отпугивает.

Кстати, употребление чеснока даст такой же эффект, но в этом случае запах услышат не только комары, но и окружающие. Если это вас не смущает, кушайте больше чеснока на обед.

2. Светлая одежда. Комаров привлекают темные и яркие цвета, поэтому старайтесь избегать их во время прогулки на улице. Оденьте что-нибудь светлое, покрывающее большую часть вашего тела.

3. Кстати, насыщенная парфюмерия, как и запах пота, также привлекает насекомых. Поэтому старайтесь на отдыхе держать кожу чистой, не применяя искусственных ароматизаторов.

4. В отличие от отдушки парфюмерии, некоторые натуральные ароматы, наоборот, могут помочь защититься от комаров. Это настойки, вытяжки, эфирные масла растений, которые отпугивают насекомых. В частности, можно взять масло розмарина, валерианы, календулы, базилика, мяты, шалфея, тимьяна, лаванды, эвкалипта, мелиссы или чайного дерева. Это лучшие натуральные репелленты против комаров и москитов.

Как сделать печь для сжигания мусора на даче собственными руками

Сухие листья, картофельная ботва, обрезанные ветви кустарников – все это приходится сжигать на даче, чтобы остановить распространение болезней и вредителей. Но штрафы за костры существенны, да и подвергаться риску возникновения пожара не хочется. Проблему решит печь сжигания растительных отходов!

Дачники давно уже используют старые металлические бочки для сжигания растительных остатков, но вот беда – бочки быстро прогорают и за пару сезонов становятся непригодны к использованию. Отличное технологическое решение нашел Леонид Котляр, разработавший и изготовивший собственную мусоросжигательную печь для дачного участка.

Леонид Котляр – металлург по образованию и заслуженный машиностроитель Татарстана. 46 лет посвятил разработке и осваиванию безотходных и малоотходных процессов металлообработки, является автором более 10 изобретений в точном пластическом деформировании металлов. Но, кроме этого, Леонид Израилевич – увлеченный дачник, который разработал и изготовил печь для сжигания мусора, теплицу объемного выращивания, а также колпаковую печь, сохраняющую тепло до 19 часов. Вот что он предлагает:

- Растительные и пищевые отходы на дачах утилизируются разными способами, часть отходов садоводы компостируют, получая у себя органическое удобрение высокого качества, но этот прием не подходит для ботвы помидоров, картофеля и колючих веток крыжовника.

Больше всего таких отходов накапливается при уборке урожая, их просто негде хранить до высыхания, а в сыром виде они не горят. Бывает и так – сырую ботву бросают в костер, он гаснет, начинается тление, наблюдение за костром прекращается, хозяева вечером уезжают, а огонь раздувается ночным ветром и переходит на деревянные постройки.

Набирает силу и другой способ избавления от растительных отходов, когда их выбрасывают в контейнер сбора мусора всего СНТ. В нашем садоводческом товариществе в прошлом году за вывоз мусора заплачено 2,3 млн рублей, или 12% от собранных взносов, и ежегодно идет рост на 100 тыс. рублей.

Что ж, теперь перейдем от вступления к сути. Проблема сжигания дачных отходов стояла передо мной давно. И когда после ремонта невостребованными остались кирпичи, узел дверцы топливника и старые стальные трубы водяного отопления, я решил немного поэкспериментировать. Кроме перечисленного, не знал, что делать со стальной бочкой. Много лет в ней разжигали костер, где сжигали растительные отходы, причем так интенсивно, что дно отвалилось, а треть высоты бочки местами выгорела.

Таковы были изначальные предпосылки к разработке печи сжигания зеленых растительных отходов.

Большого ума такая разработка не требует – печка, как и любая, имеет фундамент, зольник (поддувало), топливник, но вместо плиты с чугунными конфорками (кольцами) установлена вторая колосниковая решетка (копия первой), а труба стоит прямо на колоснике – остаток от былой бочки, куда и укладываются растительные отходы. Основное требование к разработке печи – совпадение диаметра бочки с квадратом стороны кирпичной кладки.

Полезные советы

- Швы делайте высотой 10 мм.
- Раствор готовьте из 2 частей ПЦС и 1 части цемента.
- Колосник и стальную пластину уста*навливайте на кладку без раствора.*
- Рамку двери топливника крепите к конструкции при помощи проволоки, которую потом заделайте в швы кладки.
- В качестве двери зольника используйте кирпич со сквозными отверстиями, предварительно приделав к нему ручку из проволоки.
- Для изготовления фаски залейте гравий фракции 10×20 мм жидким раствором цемента (консистенция сметаны).
- Таким же жидким цементным раствором покройте внутренние поверхности бочки и высокого стального усилителя.
- Огнеупорные усилители (высокий и низкий) изготовьте из стальных полос по размерам, указанным выше. Предварительно их не изгибайте, а сверните в цилиндр меньше внутреннего диаметра бочки, установите на дно, отпустите и разровняйте, чтобы добиться полного прилегания к сопрягаемой поверхности. Ударными инструментами не пользуйтесь!
- Сушите кладку под непромокаемой пленкой в течение 28 суток.
- Не покрывайте наружную часть бочки цементным раствором целиком – это уменьшит теплоотдачу от нагретой бочки и будет способствовать ее быстрому прогоранию.
- Не изготавливайте наружную фаску между бочкой и кирпичной кладкой из раствора – это ухудшит теплоотдачу от нагретой поверхности бочки.

Как работает печь для сжигания мусора

Печь содержит 7 порядовок кирпичной кладки, работает уже 5 лет. До растопки зольник надо очистить, розжиг занимает не более 5 минут. Новая порция ботвы загружается вилами с интервалом в 5-10 минут. Любая куча зеленой ботвы, веток малины, крыжовника, смородины сжигается за 20-40 минут.

В работе печи можно выделить три характерных периода:

- розжиг топливника и его одноразовая загрузка дровами;
- горение дров и содержимого бочки, что сопровождается обильным дымоудалением;
- горение без дыма, видны только языки пламени, даже при загрузке порции зеленой ботвы или веток.

После каждой топки рекомендую накрывать печь стальным листом, чтобы защитить от осадков.

При сжигании сухих листьев кажется, что на участке запустили ракету. Работа печи соседям нравится, но от повторения воздерживаются. Один из прохожих, долго стоя у забора, смотрел на работающую печь, я пригласил зайти и посмотреть поближе, отказался: «Нет, если зайду, то и мне захочется».

Как правильно сжигать мусор в печи

В среднем печь надо разжигать 2-4 раза в месяц. После сжигания бочка над колосником оказывается пустой и служит мусоросборником: бумаг, картонной тары, изношенных перчаток и носков, пищевых отходов и т.д. Однако не следует бросать в нее: стекло, пластиковую тару, пакеты полиэтилена, т.к. при этом полученная от сжигания зола будет непригодной в качестве удобрения.

Все виды упаковок из химических элементов мы собираем отдельно и после их сжигания полученную золу используем для засыпки дорожных ям возле участка.

Золы образуется много – до 5 л за одну топку, при условии, что бочка была заполнена мусором и растительными отходами. Гнилые яблоки, помидоры, картофельные клубни, пораженные фитофторой, также сжигаем вместе с мусором.

В завершение даю «честное пионерское», что зрелищный эффект работающей печи более привлекателен по сравнению с костром. Работа печи безопасна и проверена даже при моросящем дожде. К тому же печь легко трансформировать под мангал, когда такая задача ставится на стадии разработки.

Этапы сооружения печи

Из материалов мне потребовались:

- кирпич красный полнотелый размером 250×120×65 – 60 шт.;
- колосник СБ (370×350×32) – 2 шт.;
- стальная пластина размером 3×85×300 – 2 шт.;
- дверь топливника – 1 шт.;
- бочка объемом 200 л – 1 шт.;
- усилитель высокий стальной (0,5×550×1750) – 1 шт.;
- усилитель низкий стальной (0,5×50×1746) – 1 шт.;
- песчано-цементная смесь (ПЦС);
- цемент.

Эскизы печи

Порядовка кирпичной кладки

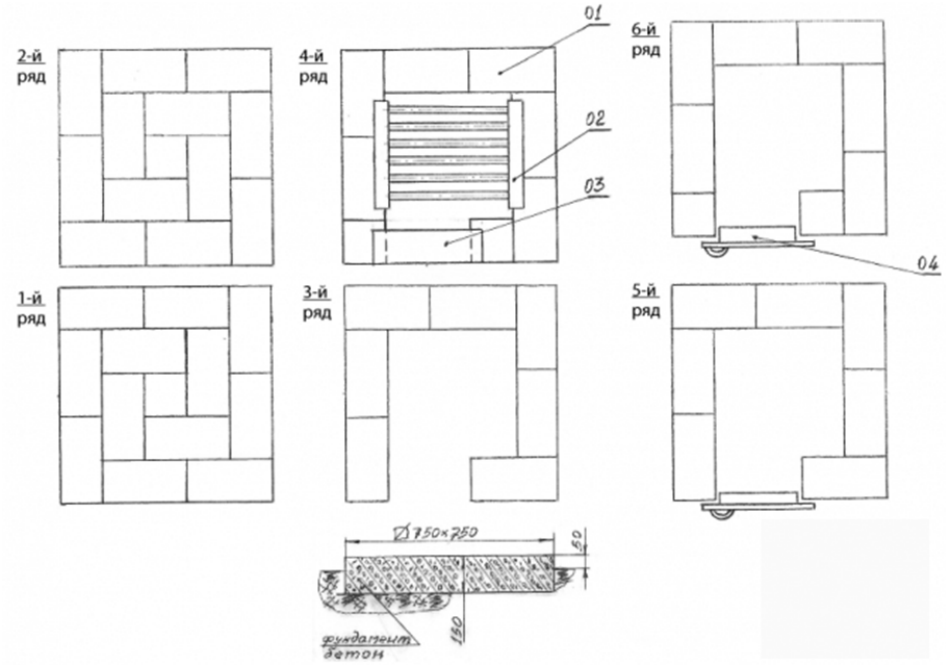

Колосник

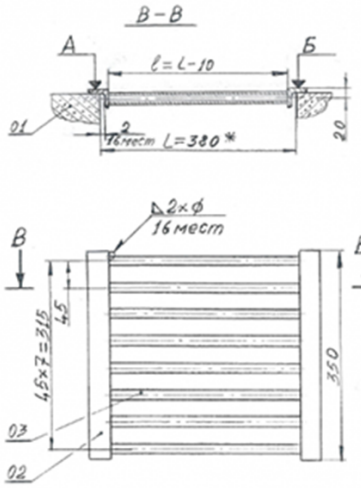

Т.Т.
1. *) Размер уточнить по месту.
2. Выдержать отклонение от ▱ поверхностей А и Б – 0,5мм max

Примечание.
Дет. поз. 01 – кирпич кладки.
▱ – плоскостность.

Дет. поз. 02 – Уголок 32×32×3×350, материал – сталь, кол-во – 2 шт.

Дет. поз. 03 – Труба Dy 20 б/у ×370*, материал – сталь, кол-во – 8 шт.

Общий вид печи

Условные обозначения

01 – кирпич красный полнотелый
02 – колосник
03 – стальная пластина
04 – дверь топливника
05 – 200-литровая бочка
06 – усилитель высокий
07 – усилитель низкий
08 – фаска

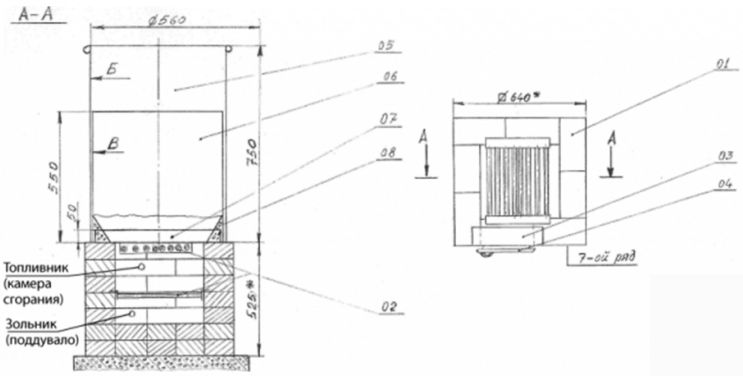

Другие данные:

- габариты печи – 65×65×130 см;
- расход дров на 1 растопку – ведро (5-7) л;
- выбор места расположения – там, где много лет горел костер.

СОВЕТЫ ДОМАШНЕГО МАСТЕРА

***

Прежде чем вбить гвоздь в оштукатуренную стену, нужно приклеить кусочек целлофановой полоски - штукатурка не даст трещины.

***

Темная комната будет казаться светлее, если ее стены окрасить в желтый цвет. Голубые, светло-зеленые стены делают комнату как бы свободнее, а комната, окрашенная в коричневый, терракотовый цвет, кажется меньше, но зато уютнее. Учитывая это, можно, например, в длинной комнате покрасить торцовые стены в более темные цвета (терракота, светло-коричневый), а боковые - в светлые (кремовый, беж).

Комнаты с высокими потолками лучше окрасить не до самого верха, а оставшуюся часть стены по высоте и потолок выкрасить в один цвет - кремовый, желтый.

В низких помещениях не рекомендуются панели.

Выбирать рисунок следует в зависимости от площади и высоты комнаты. Горизонтально расположенный рисунок зрительно снижает высоту помещения, при вертикально расположенном рисунке, наоборот, комната кажется выше. Ромбовидный рисунок создает ощущение большого объема.

Шесть самых распространенных проблем с розами

В первые дни Бог создал женщину, а для ее удовольствия розу - сказал Виктор Гюго. Сегодня известно более сотни различных видов этого цветка, лепестки которых содержат эфирные масла и целый спектр ароматических веществ, которыми мы наслаждаемся ежедневно. Выращивание роз считается несколько более сложной отраслью садоводства, и поэтому хорошо узнать о самых распространенных врагах ее здоровья.

1. Черная пятнистость роз

Вялые и желтые листья не желательны для садовых красавиц. Причиной этого заболевания является так называемая черная пятнистость, вызываемая грибом Marssonina rosae. Для начала удалите все пораженные части и соберите опавшие листья с земли. Чтобы навсегда избавиться от этих недугов, лучше обработать розы химическим средством против болезней и вредителей.

2. Мучнистая роса роз

Эта болезнь, возбудителем которой является Sphaerotheca pannosa, поражает листья, стебли и почки и оставляет на них характерный белый порошок. Листья также могут выглядеть так, будто они начали засыхать, и приобретают болезненно фиолетовый оттенок. При обнаружении первых симптомов используйте соответствующий фунгицид.

Помните, что эта болезнь может уничтожить целый розарий, если на нее вовремя не реагировать.

3. Ржавчина роз

Вы легко узнаете ржавчину розы по ее оранжево-красным «пузырям», которые осенью чернеют. Ржавчина, которую вызывает грибок из рода Phragmidium, очень устойчива, поскольку может даже перезимовать. Для начала удалите все больные части осенью, и поможет от этого использование соответствующего противогрибкового спрея каждые пять-семь дней.

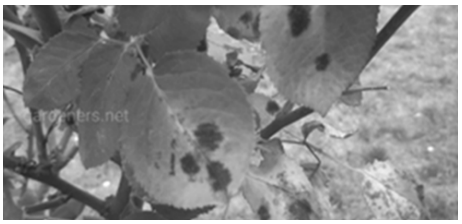

4. Неразвитые и изуродованные листья и цветы розы

Если вы заметите такие изменения, то, скорее всего, это паутинные клещи. Красные, желтые или зеленые клещи прячутся под листьями и пьют из них соки. Для начала хорошо промойте стебель и листья сильным потоком воды.

5. Слабые листья с белой паутиной

Возбудителями заболевания являются тля. Они похожи на вышеупомянутых врагов роз, поэтому это может легко привести к путанице. Они также высасывают соки из молодых почек, и лучшее средство в данном случае - сильная струя воды.

6. Цветы, которые не раскрываются

Паразиты, такие как листоблошки, тли, трипсы, также питаются молодыми цветами роз. Сначала отрежьте больные части, а затем опрыскайте их маслом нима.

Советы огородникам

Капустные растения

Все виды капусты хорошо отзываются на окучивание - благодаря ему появляются дополнительные корни и улучшаются условия питания.

Белокочанная капуста Нельзя высаживать капусту и другие капустные (редис, редьку) на одном и том же месте раньше чем через 2-3 года.

Пасленовые растения

Лучшими предшественниками пасленовых являются огурцы, лук и капуста

Томаты. Прикорневую зону томата рыхлить мелко, чтобы не повредить корни.

Поливать томат лучше по бороздам, особенно в холодную погоду. Этим можно избежать заболеваний, осыпания цветов и завязей.

Плоды томата дольше сохраняются, если их убрать утром и уложить, в один ряд плодоножкой вверх.

Перец. Кусты перца хорошо разрастаются, обильно цветут, поэтому часть верхних цветков и пасынки при-

ходится удалять. В жаркую влажную погоду пасынковать перец обязательно, и, наоборот, в жаркое, сухое лето растения не пасынкуют. При этом листовая масса предохраняет почву под кустом от испарения влаги.

Тыквенные растения

Все тыквенные растения образуют большое количество дополнительных корней, что улучшает питание и повышает урожай, поэтому с началом образования плетей их необходимо направлять и в отдельных местах пришпиливать или присыпать землей, чтобы они образовали добавочные корешки. При рыхлении и уборке плети не перекладывать с места на место.

Тыква. Тыква очень часто легко переопыляется и, если есть необходимость выращивать семена, строго соблюдайте приемы изоляции (пространственную изоляцию, искусственное опыление и заключение опыленных женских цветков в бумажные или марлевые колпачки)

Фасоль. Поливать фасоль желательно только после появления первой завязи. Более ранние поливы могут вызывать ее осыпание.

Дачные хитрости для садоводов

Несколько лет работы на дачном участке очень изменили мою жизнь. Самое главное - они принесли радость и удовлетворение. А какие изобретатели мои коллеги по огороду! Не перестаю удивляться! Многому я у них научилась и еще, надеюсь, многому научусь. Решила я все огородные секреты и хитрости, советы огородникам собрать в одном месте. Уверена, что маленьких хитростей для садоводов и огородников великое множество, и страничка будет постоянно пополняться.

Советы для садоводов и огородников

1. Свекла любит полив методом дождевания и частые, но осторожные рыхления.

2. После второго прореживания свеклу подкармливают минеральными удобрениями.

3. Лучше всего свекла растет на нешироких грядках, шириной в 3 ряда, максимум с расстояниями между растениями 15-17 см.

4. Пока у моркови не появились всходы, ее поливают регулярно. Когда появятся всходы, их 12-15 дней лучше не поливать, за исключением засушливых дней. Это дает возможность корням уйти как можно глубже в почву.

5. Если горчицу посеять рядом с горохом, у него урожай будет выше в 2 раза.

6. Укроп лучше сеять на солнце, так как в тени у него снижается аромат листьев. Под укроп не вносят золу и известь

7. Клематисы весной поливают известковым молоком: на 10 литров воды 100-150 граммов.

8. В середине июля от плодов сельдерея осторожно отгребают землю и протирают тряпочкой. Через 15-50 минут вновь окучивают. Полив проводят только через 2-3 дня.

9. Чтобы стимулировать налив плодов тыквы, ее плети пришпиливают к земле и укореняют.

10. Рассаду тыквенных культур, таких как огурец, патиссон, кабачок, можно вырастить таким образом: нарезать дернину на кубики 10*12 см, перевернуть корнями вниз, сделать углубление и высадить в него семечко.

11. Чтобы черешки ревеня вырастали толстыми, почву под растениями удобряют каждый год.

12. Не подкармливайте настоем крапивы фасоль, горох, лук, чеснок, бобы.

13. Яблоне и груше требуется больше калия, а вишне - азота.

14. Если рассаду каждый день по 1-2 минуты поглаживать по макушкам, она не будет вытягиваться. При касании выделяется этилен, который сдерживает этот процесс.

15. Крапива увеличивает устойчивость растущих рядом растений к болезням.

Именно поэтому полезно мульчировать междурядья измельченной крапивой.

16. Сидераты из горчицы обогощают почву фосфором и серой, а также очищают ее от медведки и проволочника.

17. Лук будет лучше расти, если на этом месте росла горчица.

18. Растения-репелленты: люпин, чистотел, настуция, календула, бархатцы, лук, кануфер, пижма, полынь горькая.

19. Землянику полезно мульчировать хвойным опадом. Это улучшит вкус ягод, а также поможет справиться с серой гнилью, долгоносиком, клещом, проволочником. А мульчирование папоротником поможет землянике справиться с нематодами и серой гнилью.

20. После резкого похолодания растения опрыскивают иммуноцитофитом или цирконом. А можно использовать настой луковой шелухи. Залить 10 литрами воды 0,5-литровую банку шелухи, вскипятить, настаивать 12 часов, процедить. При опрыскивании разбавить водой в пропорции 2/10.

21. При похолодании в теплицу заносят ведра с горячей водой, на металлические листы выкладывают нагретые кирпичи.

22. Для повышения урожайности на участок надо привлекать насекомых-опылителей. Для этого высеивают розовый и белый клевер, овсянницу, мятлик. Привлекают насекомых также цветки горчицы белой и моркови.

23. Чтобы у ремонтантных сортов клубники во второй половине лета было более обильное плодоношение, весной выламывают цветоносы.

24. Хорошим спутником для огурца является укроп.

25. Посеянная вдоль картофеля и томатов свекла помогает им справиться с фитофторозом.

26. Если воткнуть стебель крапивы рядом с каждым высаженным растением капусты, то она капуста лучше приживется.

27. От капустной бабочки и тли в междурядья капусты высеивают укроп, кориандр, сельдерей, бархатцы, календулу, а также раскладывают ветки полыни.

28. При посадке картофеля в лунку высыпают горсть золы, это является удобрением и помогает от проволочника.

29. Для повышения урожайности и улучшения вкуса в первой половине июня чеснок поливают сначала соленой водой 2 ст. ложки на 10 литров воды, а затем обычной.

30. При плохом росте моркови грядки с этой культурой поливают раствором соли 1 ст. ложка на 10 литров воды.

31. Огурец требователен к влаге, особенно во время цветения и плодоношения. Однако в начале цветения поливы лучше сократить, а затем вновь усилить. Это способствует более скорому образованию плодов.

32. При жаркой погоде огурцы вместе с обильными поливами сочетают частые опрыскивания.

33. Пыльца огурца погибает при t>30ºС, поэтому в это время в теплице нужно расставить емкости с водой.

34. Низкие температуры и резкие перепады дневных и ночных температур являются причинами ухудшения вкусовых качеств огурца. Также огурцы совсем не терпят сквозняков.

35. Повышенное содержание в воздухе углекислоты ускоряет созревание плодов и увеличивает урожай. Поэтому в теплицы полезно ставить емкость с коровяком и время от времени перемешивать.

36. Если в начале лета на растениях перца завязалось несколько плодов, а цветение прекратилось, то эти плоды надо выщипать. Растения после этого начнут цвести с удвоенной энергией и к концу сезона дадут высокий урожай.

37. Для притока свежего воздуха к корням перца чаще рыхлите почву и не допускайте образования почвенной корки.

Для привлечения полезных насекомых, пчел, бабочек и шмелей, рядом с грядками огурцов и помидор, высадите георгины, календулу, бархатцы. Кроме пользы для самих растений, вы здорово украсите свой огород, который будет больше походить на благоухающий цветник с полезными жужжащими…

Как правильно сажать огурцы

Прошлой весной мы ездили к родственникам в Белоруссию и привезли оттуда способ посадки огурцов в грунт, которым пользуется моя тетя уже не один десяток лет. Для посадки она готовит следующие компоненты: перегной, древесную золу, кипяток и собственно семена. Инструмент, применяемый в этой операции, всем известен - это лопата.

Сажаю огурцы по методу белорусской тетушки

Сажаю огурцы по методу белорусской тетушки! Этот способ посадки все соседи испробовали на своем огороде…

1. Копает небольшую грядку длиной 2 м и шириной 60-70 см.

2. В ней делает лунки в шахматном порядке «через клетку»: одна, потом две и снова одна.

3. Лунки должны находиться на расстоянии 60 см друг от друга.

4. У нас на участке земля тяжелая, суглинок, поэтому удобрения играют большую роль. Каждую лунку подготавливаем следующим образом: делаем углубление на 10 см, вниз кладем горсть перегноя, две ложки золы, горсть земли и все это перемешиваем.

5. Затем поливаем эту массу кипятком, держим 5-10 минут и бросаем 5-7 семян огурцов.

6. После засыпаем семена землей и больше не поливаем.

7. Если ожидаются холодные ночи, лунку можно накрыть пленкой, а утром ее убрать.

8. И так - до всходов. Поливать лучше всего по вечерам, когда солнце спрячется и на грядку будет падать тень.

Этот способ посадки мы тут же испробовали на своем огороде. Семена дружно начали всходить через неделю, несмотря на то, что сажали разные по срокам всхожести. Я думаю, у каждого дачника уже на участке прижились свои семена предпочтительных сортов, поэтому не буду давать рекомендаций по выбору. Белорусы, использующие этот способ, получают такой богатый урожай, что засаливают огурцы бочками.

ДОМАШНИЙ РЕСТОРАН

Картошка-гармошка

Картофель, запеченный в духовке, - вечная классика. Попробуйте запечь картошку в форме веера. Получается очень вкусный и красивый гарнир или самостоятельное блюдо.

Продукты

Картофель - 10 шт.

Масло растительное - 50 г + для смазывания противня

Чеснок - 2 зубчика

Зелень укропа (по желанию) - пару веточек

Соль - по вкусу

Перец черный молотый - по вкусу

Пошаговый фото-рецепт «Картошка-гармошка»

Подготовить продукты для запекания картофеля в духовке.

Как приготовить запечённую картошку-гармошку:

Картофель хорошо вымыть. Сделать глубокие надрезы, разрезая картофель не до конца. (Я это делаю, положив картофель в столовую ложку.)

Противень застелить фольгой, смазать фольгу растительным маслом. Выложить картофель на фольгу. Посолить, поперчить по вкусу. Запекать картошку в духовке при 180 градусах 40-50 минут.

Для заправки чеснок почистить, выдавить в растительное масло. Укроп помыть, мелко нарезать, высыпать в масло. По желанию посолить, поперчить. Тщательно перемешать. За пару минут до готовности картофеля смазать его приготовленной заправкой.

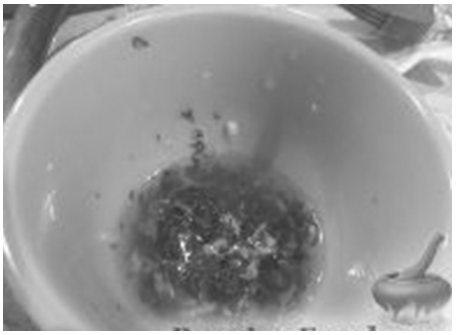

Запеченная картошка-гармошка готова. Приятного аппетита!

Тортилья (картофельная запеканка по-испански)

Ингредиенты на 4 порции:

картофель средний - 5 шт.

лук репчатый некрупный - 1 шт.

масло оливковое - 0,75 стакана

яйца - 5 шт.

соль по вкусу

перец черный молотый по вкусу

Как приготовить тортилью по-испански:

Картофель и лук очистить и вымыть.

Лук нарезать, мелко или полукольцами - как душа желает.

Картофель нарезать тонкими (мелкими) ломтиками.

В сковороде разогреть 2/3 стакана оливкового масла. Выложить дольку чеснока (прямо в кожуре). Жарить чеснок на среднем огне 2-3 минуты.

Усилить огонь и выложить в масло картошку (чеснок не вынимать). Перемешать. Готовить картофель в масле 5 минут.

Затем добавить лук, перемешать и готовить еще 5 минут.

Вынуть чеснок. Затем переложить картофель с луком в дуршлаг, чтобы стекло лишнее масло. Оставить на 5 минут.

Яйца слегка взбить.

Выложить в яичную смесь обжаренный картофель. Перемешать. Добавить соль, перец и снова перемешать.

Чтобы тортилья получилась высокой и румяной, дальше готовить ее нужно в сковороде с высокими бортиками или в казане. Лучше, чтобы сковорода или казан для тортильи были толстостенными. Диаметр дна посуды для данного количества продуктов - 17-20 см.

Хорошенько разогреть в сковороде или казане оставшееся оливковое масло (2-3 ст. ложки). Наклонять сковороду (казан) во все стороны, чтобы стенки тоже были смазаны. Вылить яично-картофельную смесь, разровнять ее и готовить на умеренно-сильном огне, пока она не начнет загустевать (4-5 минут).

Когда тортилья загустеет (верх может быть еще слегка жидковатым, но основная масса должна «схватиться»), накрыть тортилью тарелкой и, аккуратно перевернув сковороду (казан), выложить тортилью поджаренной стороной вверх. Затем аккуратно сдвинуть тортилью обратно на сковороду или в казан, чтобы обжарить с другой стороны (еще 3-4 минуты). Так нужно переворачивать тортилью при жарке три раза.

Готовую тортилью выложить на тарелку и оставить на 10 минут.

Приятного аппетита!